CoolSplice

- Pre spájanie vodičov v exteriéroch
- Jednoduché použitie
- Zarezávacie svorky, nie je potrebné odizolovanie
- Gélová izolácia vo vnútri svorky

ONLINE NAKUPOVANIE!

v kancelárii i na cestách s Live Phone Aplikáciou

INFORMÁCIE O DOSTUPNOSTI PRODUKTU

Do 24 hodín

Na sklade

Svorky CoolSplice

Schrack Info

- Pre vhlké prostredie s gélom vo vnútri svorky
- Rýchla montáž stlačením tlačidla
- Zarezávací mechanizmus umožňuje použitie bez odizolavania plášťa kábla alebo vodiča
- Pre vonkajšie použitie

Svorky CoolSplice vybavené gélovou hmotou vo vnútri majú vysoký stupeň krytia, čo povoľuje ich použitie vo veľmi vlhkom prostredí, hlavne v exteriéroch. Vodivé spojenie svorky s vodičom zabezpečujú zarezávacie nože, ktoré preniknú izoláciou po zatlačení tlačidla na svorke. Tento princíp vytvorenia vodivého prepojenia je rovnaký pre prívod aj vývod a na stlačenie postačujú kliešte. Vďaka priehľadnému obalu je voľným okom viditeľný nie len gél, ale aj vodič zasunutý do svorky. Pri vývoji svorky CoolSplice sa myslelo aj na spájanie svoriek vedľa seba a za týmto účelom majú na bokoch do seba zasúvateľné drážky. Rôzne veľkosti svoriek sú od seba odlíšené aj farbou priehľadného krytu.

Technické údaje

Prierez pripojovaného vodiča:	IKG25150--	1 x 1,5 – 2,5 mm² a 1 x 0,75 – 1,5 mm²
		1 x 16/18 AWG a 1 x 14/16 AWG
	IKG40250--	1 x 2,5 – 4 mm² a 1,5 – 2,5 mm²
		1 x 12/14 AWG a 16/18 AWG
Typ vodiča:		lankový bez dutinky, pevný
Menovitý prúd		15 A
Menovité napätie:		600 V-AC
		400 V-DC
Napäťová pevnosť:		3kV-AC
Menovitá teplota okolia:		-40°C až 75°C
Stupeň krytia:		IPx8
		(2 hodiny a 1 m pod hladinou vody)

ROZMERY

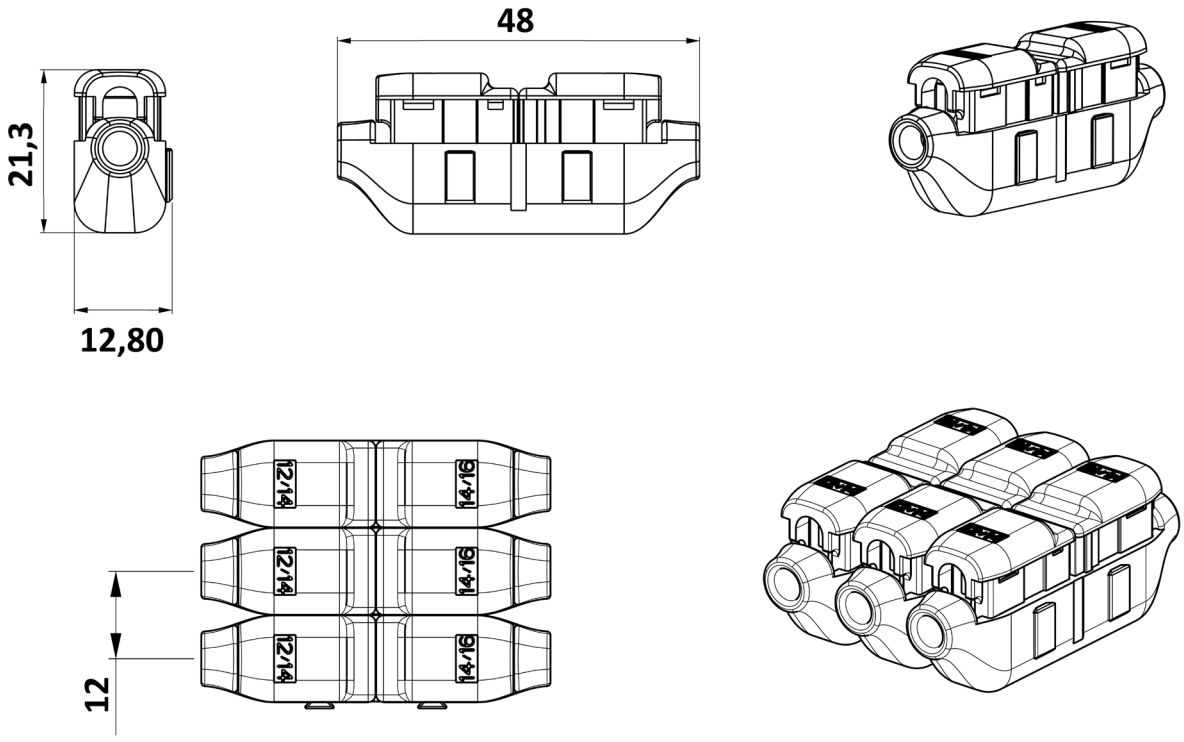

POPIS	DOSTUPNOSŤ	OBJ. ČÍSLO
Gélová svorka CoolSplice 0,75 – 1,5 mm² a 1,5 – 2,5 mm²		**IKG25150--**
Gélová svorka CoolSplice 1,5 – 2,5 mm² a 2,5 – 4 mm²		**IKG40250--**

KONTAKTY

CENTRÁLA

SCHRACK TECHNIK GMBH
Seybelgasse 13
AT-1230 Wien
Tel: +430 1 866 85-5900
Fax: +430 1 866 85-98800
E-Mail: info@schrack.at

SLOVENSKÁ REPUBLIKA

SCHRACK TECHNIK S.R.O.
Ivanská cesta 10/C
821 04 Bratislava
Tel: +421 (0)2 49 10 8101
Fax: +421 (0)2 49 10 8199
E-Mail: info@schrack.sk

SCHRACK STORE Martin
Komenského 18/A
036 01 Martin
Tel: +421(0)43 40 11 811
Fax: +421(0)43 40 11 898
Email: martin@schrack.sk

SCHRACK STORE Košice
Staničná 2
040 11 Košice
Tel: +421(0)55 671 23 12
Fax: +421(0)55 671 19 56
Email: kosice@schrack.sk

TECHNICKÁ KANCELÁRIA Nitra
Levická 7
949 01 Nitra
Tel: +421(0)37 653 3156
Fax: +421(0)37 653 3156
Email: nitra@schrack.sk

SCHRACK VO SVETE – DCÉRSKE SPOLOČNOSTI

BELGICKO
SCHRACK TECHNIK B.V.B.A
Twaalfapostelenstraat 14
B-9051 Sint-Denijis-Westrem
Tel: +32 9/384 79 92
Fax: +32 9/384 87 69
E-Mail: info@schrack.be

BOSNA A HERCEGOVINA
SCHRACK TECHNIK BH D.O.O.
Put za aluminijski kombinat bb
BH-88000, Mostar
Tel: +387 / 36 333 666
Fax: +387 / 36 333 667
E-Mail: schrack@schrack.ba

BULHARSKO
SCHRACK TECHNIK EOOD
Prof. Tsvetan Lazarov 162 Druzhba - 2
BG-1582 Sofia
Tel: +359/(2) 890 7913
Fax: +359/(2) 890 7930
E-Mail: sofia@schrack.bg

CHORVÁTSKO
SCHRACK TECHNIK D.O.O.
Zavrtnica 17
HR-10000 Zagreb
Tel: +385 1/605 55 00
Fax: +385 1/605 55 66
E-Mail: schrack@schrack.hr

POĽSKO
SCHRACK TECHNIK POLSKA SP.Z.O.O.
ul. Staniewicka 5
PL-03-310 Warszawa
Tel: +48 22/205 31 00
Fax: +48 22/205 31 01
E-Mail: se@schrack.pl

RUMUNSKO
SCHRACK TECHNIK SRL
Str. Simion Barnutiu nr. 15
RO-3700 Oradea
Tel: +40 2/59 435 887
Fax: +40 2/59 412 892
E-Mail: schrack@schrack.ro

SRBSKO
SCHRACK TECHNIK D.O.O.
Kumodraska 260
RS-11000 Beograd
Tel: +381/11 309 2600
Fax: +381/11 309 2620
E-Mail: office@schrack.co.rs

SLOVINSKO
SCHRACK TECHNIK S. R.O.
Pamece 175
SI-2380 Slovenj Gradec
Tel: +386/2 883 92 00
Fax: +386/2 884 34 71
E-Mail: schrack.sg@schrack.si

ČESKÁ REPUBLIKA
SCHRACK TECHNIK SPOL. SR.O.
Dolnoměcholupská 2
CZ-100 00 Praha 10 - Hostivař
Tel: +420 281 008 246
Fax: +420 281 008 462
Email: objednavky@schrack.cz

MAĎARSKO
SCHRACK TECHNIK KFT.
Vidor u. 5
H-1172 Budapest
Tel: +36 1/253 14 01
Fax: +36 1/253 14 91
E-Mail: schrack@schrack.hu
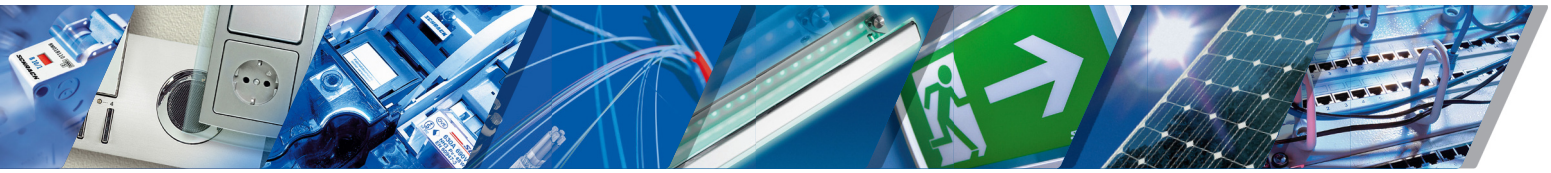
WWW.SCHRACK.SK